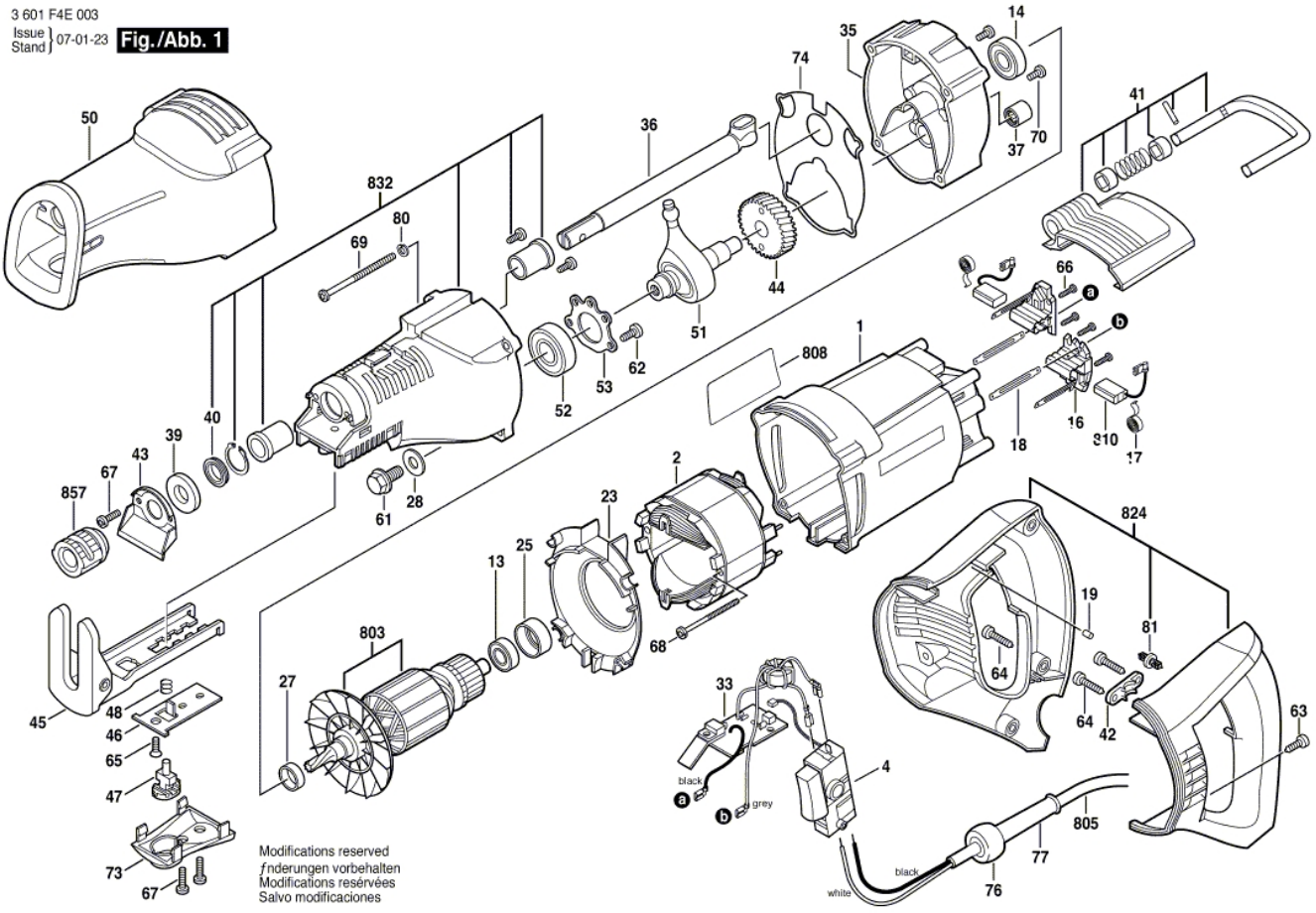3 601 F4E 003
Issue Stand 07-01-23 **Fig./Abb. 1**