3 603 C98 000
Stand } ~~05-10~~
Issue } 06-03-10

Fig./Abb. 1

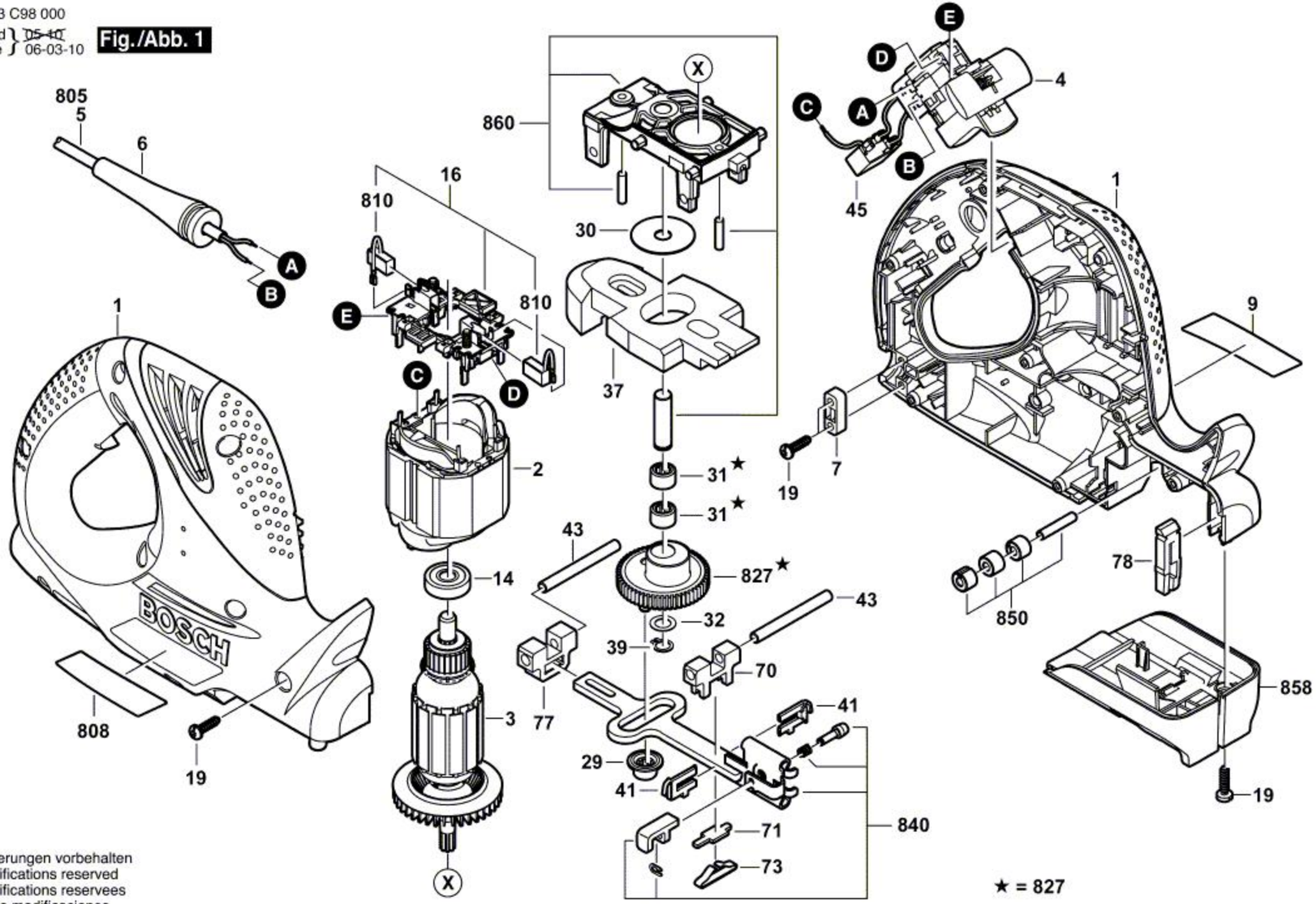

Änderungen vorbehalten
Modifications reserved
Modifications reservees
Salvo modificaciones